Transpaleta para barriles - TGB

- Transpaleta con diseño sencillo y compacto para manipular barriles metálicos de 210 litros verticalmente.
- Mismo timón que el de una transpaleta convencional, para elevación y descenso.
- Pinza a presión para sujeción del barril.

Código	Referencia	Bidón	Dimensiones horquilla (mm)	Elevación mín. (mm)	Elevación máx. (mm)	(kg)	(kg)
75-34	TGB 04 NN	ø572/210L	722x1.022	270	390	53	**365**

Apilador manual para barriles - APMB

- Facilidad para elevar, transportar y voltear barriles de 210 litros.
- Voltea el barril 120 grados para el vaciado de aceite.
- Sistema compacto y fiable de fijación del barril.

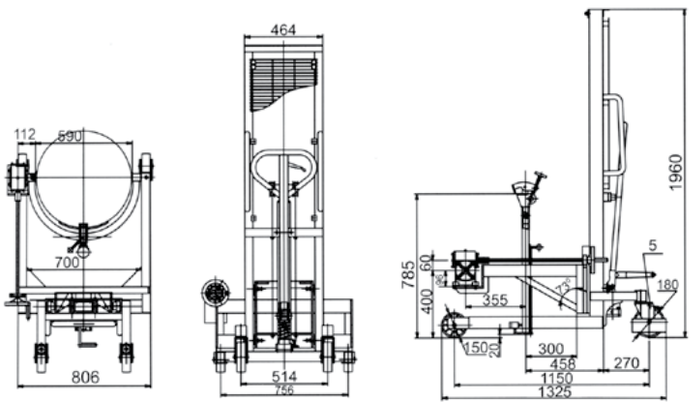

Código	Referencia	Bidón	Velocidad elevación (mm/impulso)	Elevación máx. (mm)	(kg)	(kg)
75-472	APMB-0,4/1500	ø572/210L	13	1.500	190	**400**